Tape 2 CO

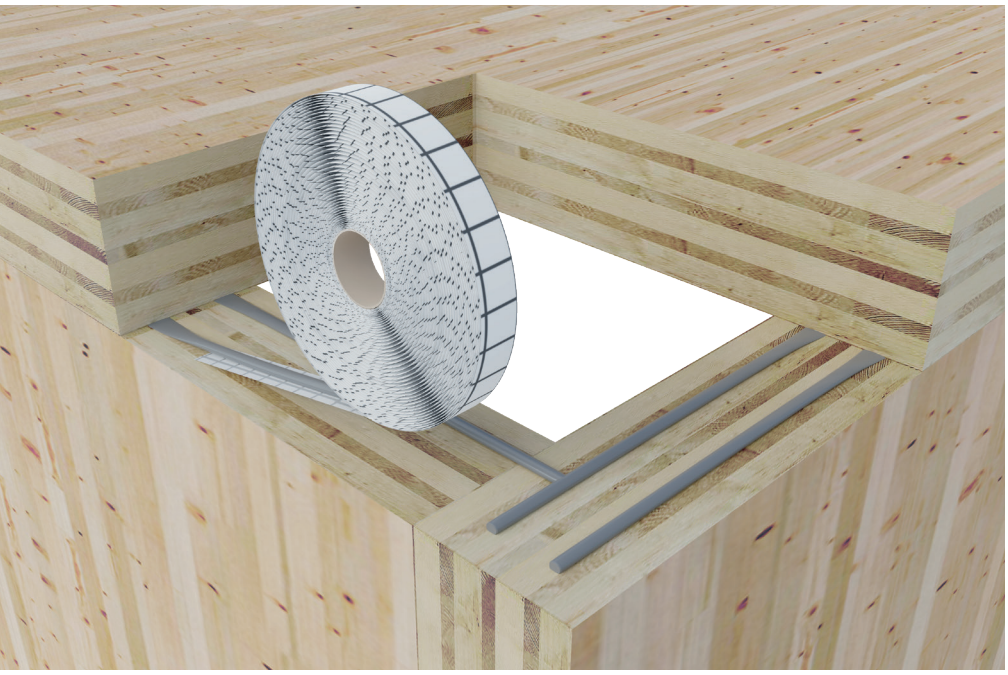

PUNTI DI FORZA IN BREVE:

Il raccordo ideale per le case in legno

- Cordino adesivo butilico
- La sua conformazione lo rende perfetto per la sigillatura tra superfici in legno
- Garantisce la tenuta adesiva anche in caso di movimenti del materiale di supporto
- Caratterizzato da colla butilica ad alta tenuta e priva di solventi

Caratteristiche:

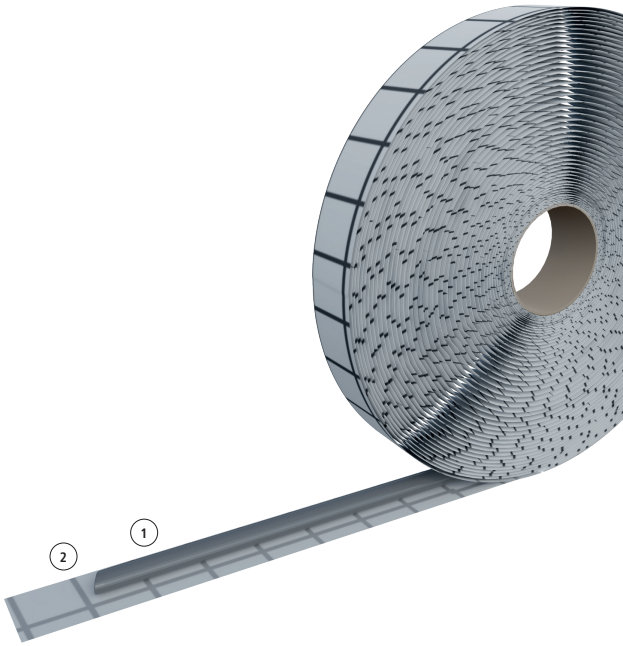

Composizione:

Cordino butilico (1)

Liner siliconico (2)

Scheda tecnica

Collante		**butile**
Supporto del collante		**-**
Liner di protezione		**SI**
Diametro del cordino		**6 mm**
Peso specifico	DIN EN ISO 1183-1	**~1,6 g/cm³**
Viscosità	DIN EN ISO 7390	**stabile**
Durezza (Shore 00)	DIN EN ISO 868	**~40**
Resistenza alla compressione	DTU 39.4	**>0,05 N/mm²**
Contenuto solido	DIN EN ISO 10563	**>99 %**
Emissioni	EMICODE®	**molto ridotte**
Temperatura di lavorazione		**+5°C / +30°C**
Temperatura di esercizio		**-40°C / +100°C**
Classe di reazione al fuoco	DIN 4102	**B2**
Luogo di stoccaggio		**asciutto, al riparo dai raggi UV, ~20°C**
Tempo di stoccaggio		**max. 12 mesi**

Articolo e dimensioni

Variante	Articolo	Misure (mmxm)	Conf. (pz)	Bancale (conf.)
Tape 2 CO	02040306	6x7	22	30

Riwega Srl declina ogni responsabilità per utilizzi impropri dei prodotti