Tape 2 CO

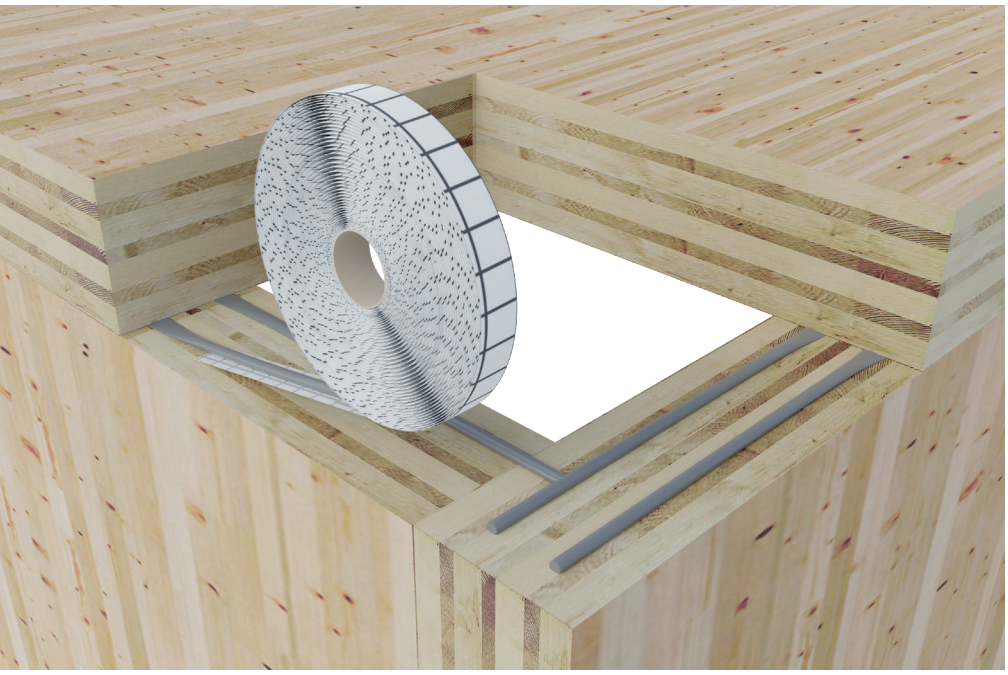

LES PLUS PRODUIT :

Le raccord idéal pour les maisons en bois

- Cordon adhésif en butyle
- Sa forme le rend parfait pour l'étanchéité des surfaces en bois
- Garantit la tenue de l'adhésif même en cas de mouvement du support
- Avec de la colle butyle de haute adhésivité et sans solvant

Caractéristiques :

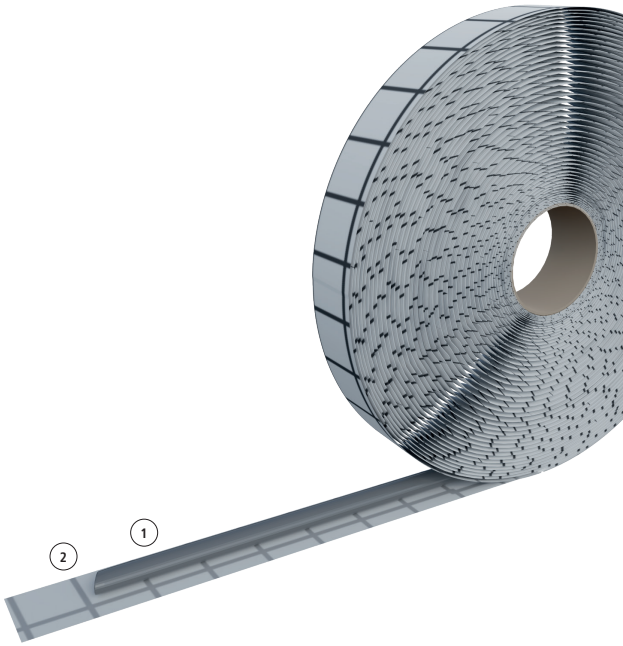

Composition :

Cordon butyl (1)

Film de protection (2)

Fiche technique

Adhésif		**butyl**
Support adhésif		**-**
Doublure de protection		**OUI**
Diamètre du cordon		**6 mm**
Poids spécifique	DIN EN ISO 1183-1	**~1,6 g/cm³**
Viscosité	DIN EN ISO 7390	**stable**
Dureté (Shore 00)	DIN EN ISO 868	**~40**
Résistance à la compression	DTU 39.4	**>0,05 N/mm²**
Teneur en matières solides	DIN EN ISO 10563	**>99 %**
Émissions	EMICODE®	**très faibles**
Température de traitement		**+5°C / +30°C**
Température de fonctionnement		**-40°C / +100°C**
Classe de réaction au feu	DIN 4102	**B2**
Lieu de stockage		**sec, à l'abri des rayons UV, ~20°C**
Durée de stockage		**max. 12 mois**

Article et dimensions

Variante	Article	Mesure (mmxm)	Paq. (pcs)	Palette (paq.)
Tape 2 CO	02040306	6x7	22	30

Riwega Srl décline toutes responsabilités pour des utilisations inappropriées du produit