Tape 2 CO

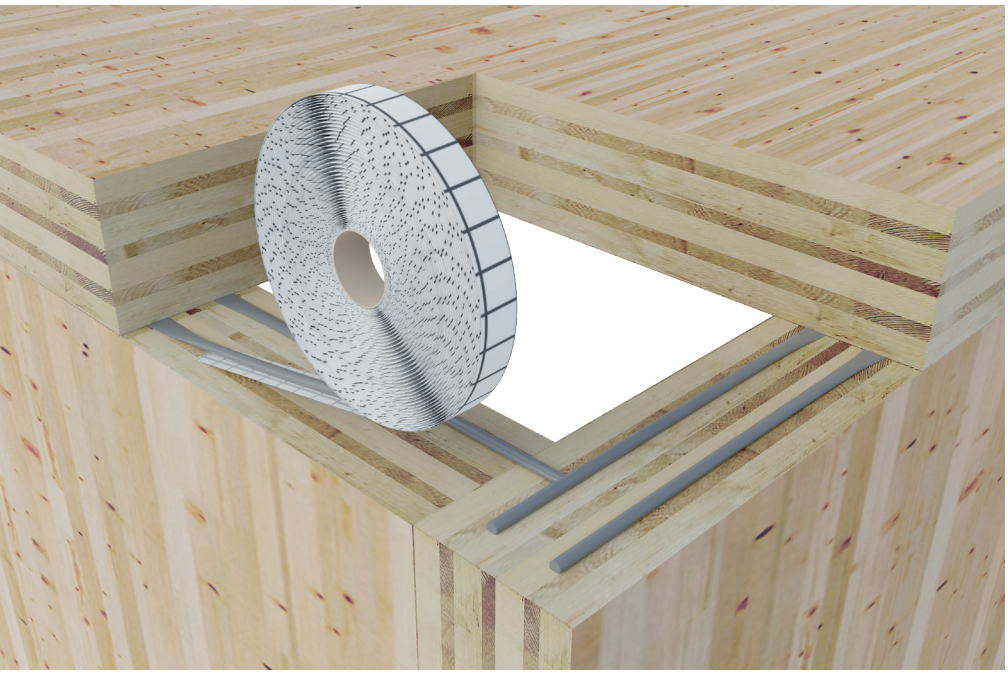

PUNTOS DE FUERZA EN BREVE:

La unión ideal para casas de madera

- Cordón adhesivo de butilo
- Su superficie lo hace perfecto para sellar las uniones de las casas de madera
- Garantiza la adhesión incluso en caso de movimientos del material de soporte
- Caracterizado por un pegamento de butilo de alta resistencia y libre de disolventes

Características:

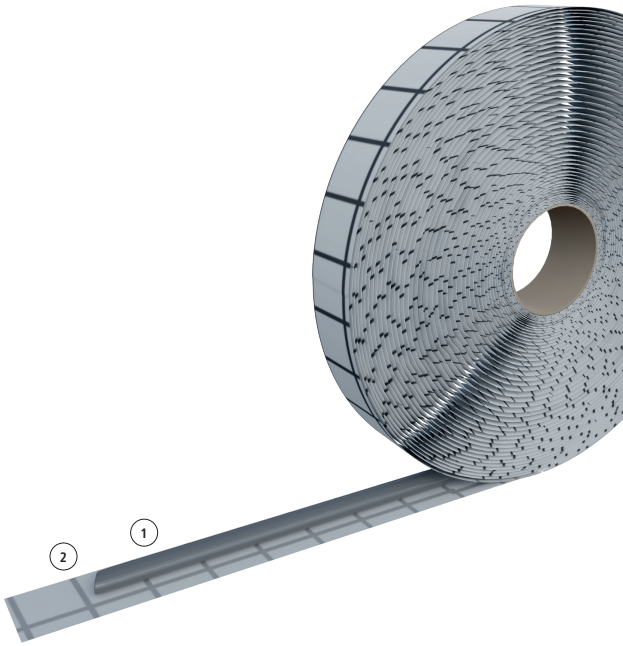

Composición:

Cordón butílico (1)

Líner de silicona (2)

Ficha técnica

Pegamento		**butilo**
Soporte del pegamento		**-**
Líner de protección		**SÍ**
Diámetro del cordón		**6 mm**
Peso específico	DIN EN ISO 1183-1	**~1,6 g/cm³**
Viscosidad	DIN EN ISO 7390	**estable**
Dureza (Shore 00)	DIN EN ISO 868	**~40**
Resistencia a la compresión	DTU 39.4	**>0,05 N/mm²**
Contenido sólido	DIN EN ISO 10563	**>99 %**
Emisiones	EMICODE®	**muy reducidas**
Temperatura de trabajo		**+5°C / +30°C**
Temperatura de ejercicio		**-40°C / +100°C**
Clase de reacción al fuego	DIN 4102	**B2**
Lugar de almacenamiento		**seco, protegido de los rayos UV, ~20°C**
Tiempo de almacenamiento		**máx. 12 meses**

Artículo y dimensiones

Variante	Artículo	Medidas (mmxm)	Caja (uds)	Paleta (cajas)
Tape 2 CO	02040306	6x7	22	30

Riwega Srl se exime de cualquier responsabilidad por el uso inadecuado de los productos