# Parapetto Kombi 350

**PUNTI DI FORZA IN BREVE:**

**Il parapetto versatile**

- Utilizzabile sia in gronda che come parapetto laterale
- Moschettoni d'aggancio della rete inclusi
- Rende possibile creare un sistema ad angolo
- Perfettamente adattabile alla sporgenza laterale della copertura
- Dotato di due bussole per la giusta inclinazione del tetto

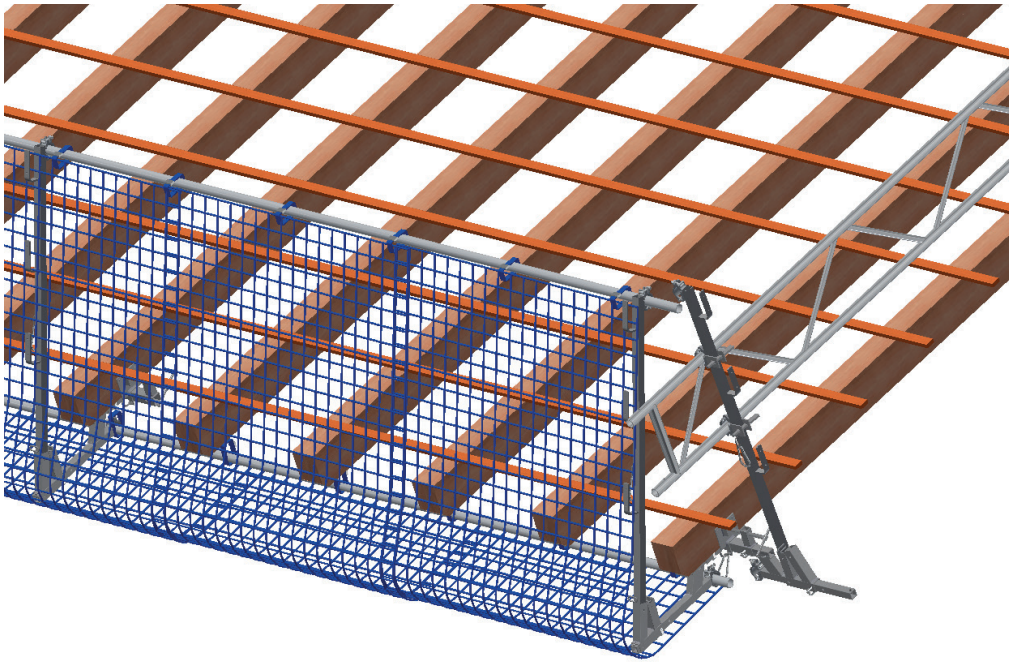

**Classificazione:**

EU
UNI EN 13374
classe C

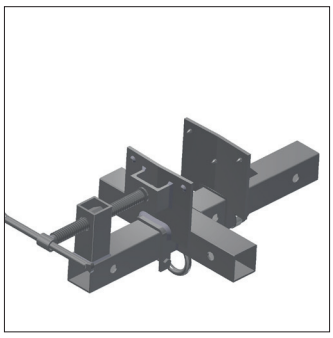

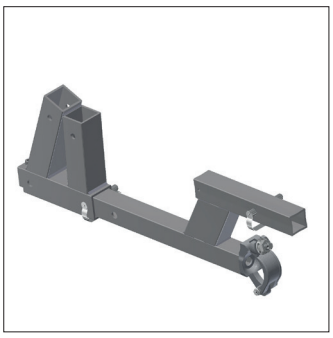

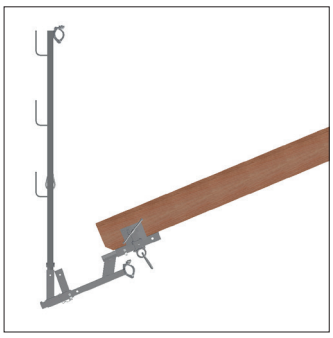

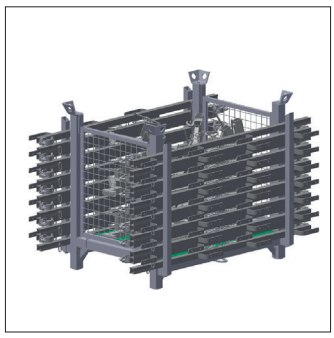

Le due versioni di montaggio del **parapetto Kombi 350**, permettono di mettere in sicurezza tutto il perimetro di un tetto in legno a falde con un unico prodotto. Il prodotto è interamente in acciaio zincato ed è certificato secondo la normativa europea UNI EN 13374 classe C.
Il morsetto è dotato di un aggancio per la rete per parapetto tramite un telaio in alluminio. In questo caso l'interasse può arrivare a 3,50 m.

*Per lo stoccaggio e trasporto vedi contenitore S5 - Contenitore Multiuso 170 pag. 101*

Soluzione ad angolo

Riwega Srl declina ogni responsabilità per utilizzi impropri dei prodotti

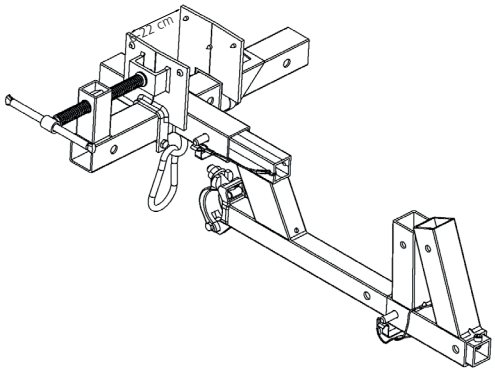


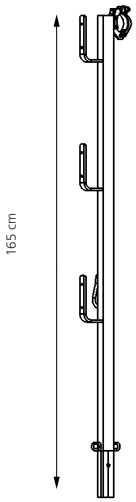


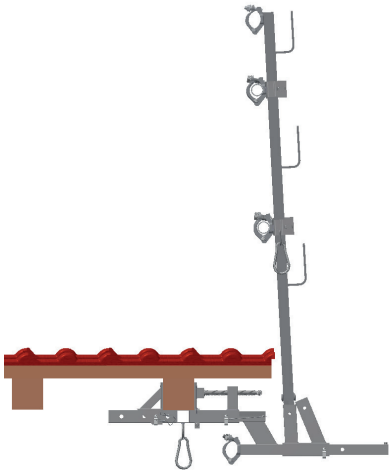

# Accessori: rete per parapetto

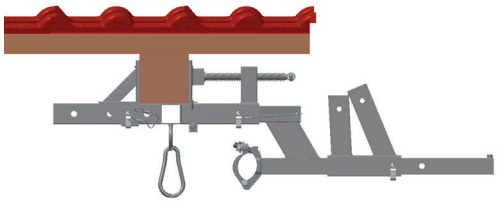

Al parapetto Kombi 350 è possibile agganciare una rete con maglia 10 x 10 cm come protezione anticaduta. La rete è certificata secondo normativa UNI EN 1263-1 e può essere utilizzata solo come protezione verticale al posto delle tavole. In aggiunta si possono utilizzare reti con maglie più piccole (5 x 5 cm o 2 x 2 cm) per evitare la caduta di oggetti o attrezzature da cantiere.

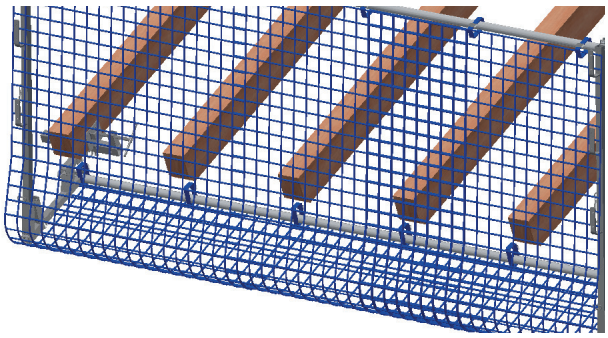

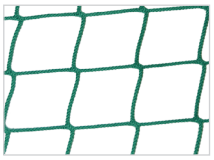

## maglia 10 x 10 cm

rete 2x5m Art. 03302510
rete 2x10m Art. 03302110

Utilizzo: per anticaduta di persone.

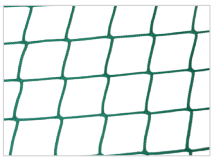

## maglia 5 x 5 cm

rete 2x5m Art. 03302505
rete 2x10m Art. 03302105

Utilizzo: per anticaduta di persone e oggetti.

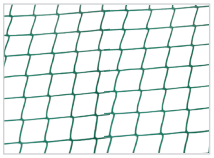

## maglia 2x2cm

rete 2x10m Art. 03302102
(vedi pag. 45)
Utilizzo: solo come rete di appoggio, per anticaduta di oggetti piccoli.

**Scheda tecnica**

| Prodotto | Morsetto | Montante |
|---|---|---|
| Articolo | BM755100 | BM757531 |
| Peso | 14,6 kg/pz | 8,4 kg/pz |
| Altezza parapetto/montante | - | 1,65 m |
| Materiale | acciaio zincato | |
| Certificazione | UNI EN 13374 classe C | |
| Interasse massima supporti | 2,1 m | |
| Sottostruttura | tetti in legno - sezione minima del travetto 8 x 16 cm | |
| Sezione minima tavole per parapetto | 15 x 3 cm | |
| Apertura massima morsetto | 22 cm | |

Riwega Srl declina ogni responsabilità per utilizzi impropri dei prodotti