LUX-top 3-S falda legno

Dispositivo di ancoraggio
Riwega | safetymania

Scheda tecnica prodotto
Art. Nr. 031020032
Revisione Nr. 01 del: 08/09/2021

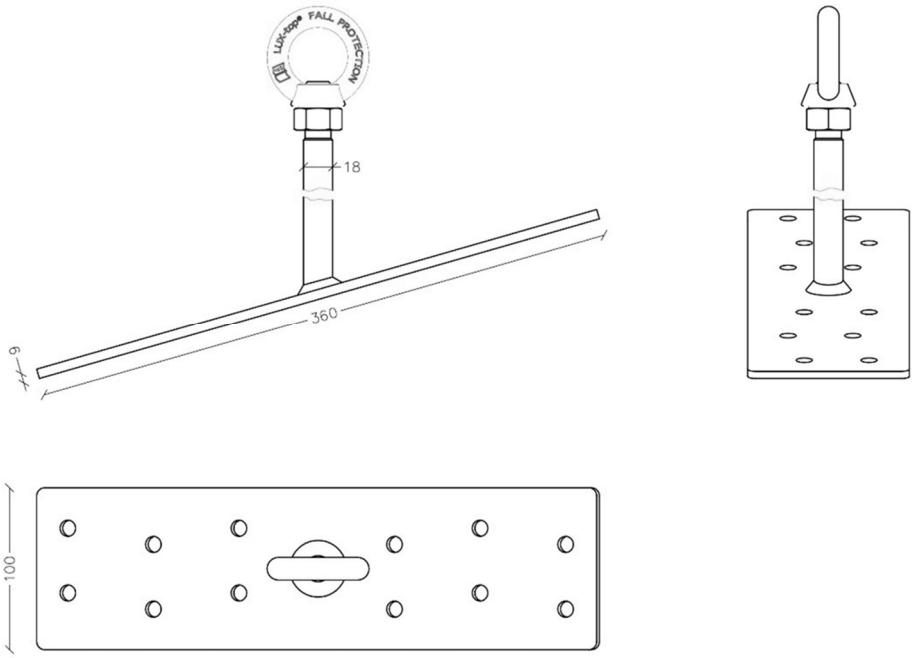

Caratteristiche tecniche	Unità di misura	LUX-top 3-S	LUX-top 3-S AP
Materiale		Acciaio INOX AISI 304	
Numero di Operatori	Persone	3	
Sottostruttura		Legno	
Sezione minima	mm	100 x 160	
Fissaggio	mm	12 viti da legno (min. 8 x 140)	
Penetrazione minima	mm	100	
Dimensione della piastra	mm	100 x 360	
Spessore della piastra	mm	6	
Inclinazione della piastra	° (gradi)	18,2 (inclinazione standard)	
Diametro	mm	18	26
Altezza	mm	300 (Art. 031020232) 400 (Art. 031020242)	300 (Art. 031020032) 400 (Art. 031020042) 500 (Art. 031020052)
		su richiesta disponibili varie altezze da 100 a 800 mm	
Manutenzione periodica		Quinquennale	
Certificazione		UNI EN 795:2012 – tipo A CEN/TS 16415:2013 – tipo A UNI 11578:2015	

Riwega S.r.l. si riserva la possibilità di modificare e/o aggiornare i dati riportati nella presente scheda tecnica. La scheda tecnica aggiornata è reperibile sul sito internet www.riwega.com. La presente scheda tecnica annulla e sostituisce la precedente versione.